TRIO - masivní jádrový buk

Provedení: masivní jádrový buk - cink.

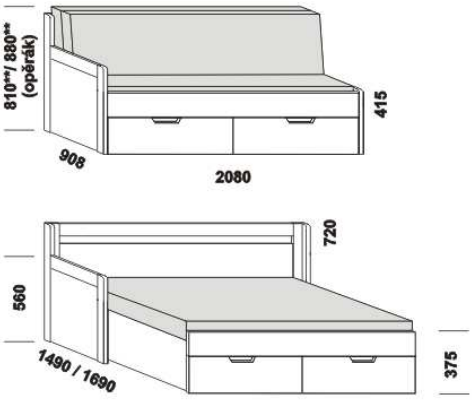

rozkládací postel TRIO P-N levá - masiv
80 / 140 - 160 x 200 vč. roštů

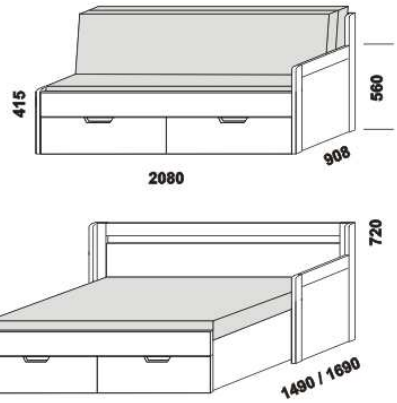

rozkládací postel TRIO P-N pravá - masiv
80 / 140 - 160 x 200 vč. roštů

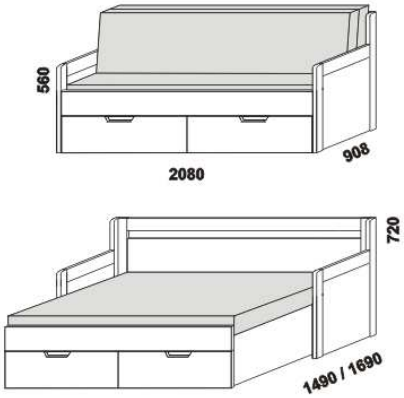

rozkládací postel TRIO P-P - masiv
80 / 140 - 160 x 200 vč. roštů

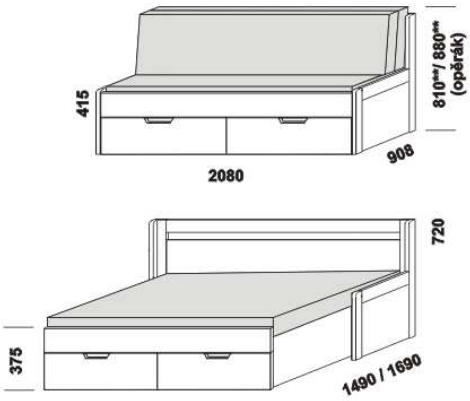

rozkládací postel TRIO N-N - masiv
80 / 140 - 160 x 200 vč. roštů

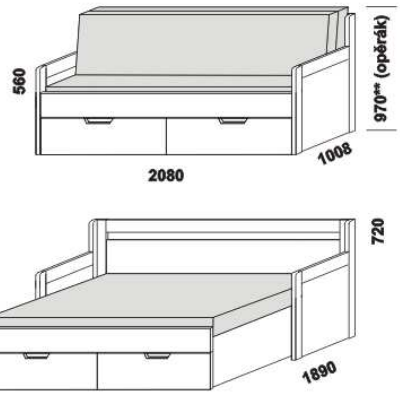

rozkládací postel TRIO P-P - masiv
90 / 180 x 200 vč. roštů

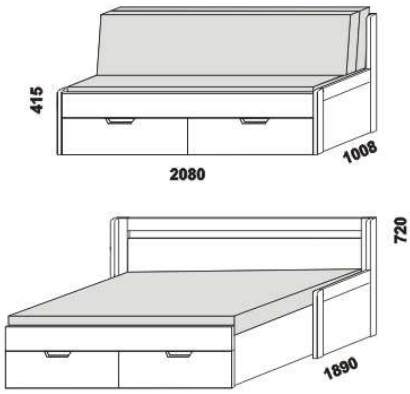

rozkládací postel TRIO N-N - masiv
90 / 180 x 200 vč. roštů

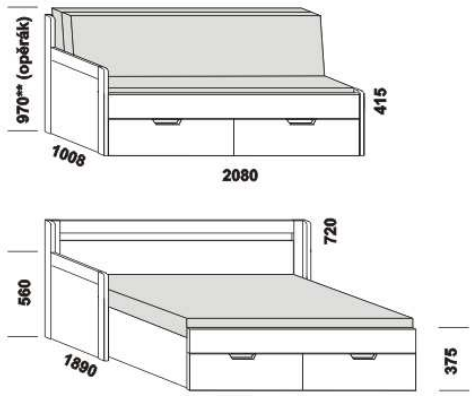

rozkládací postel TRIO P-N levá - masiv
90 / 180 x 200 vč. roštů

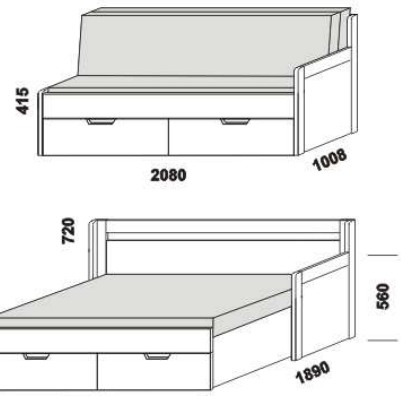

rozkládací postel TRIO P-N pravá - masiv
90 / 180 x 200 vč. roštů

** uváděná výška čalounění opěráku platí při použití 3-dílných matrací

Vnitřní korpus zásuvek u masivních rozkládacích postelí je dýhovaný. Rozkládací postele je možno kombinovat s nábytkem Yvetta.

Orientační vzorník barevného provedení:

buk jádrový vosk přírodní | buk jádrový lak přírodní | buk jádrový lak olše | buk jádrový lak jabloň | buk jádrový lak mahagon | buk jádrový lak bordó | buk jádrový lak tmavý ořech | buk jádrový lak káva | buk jádrový lak bělená

buk jádrový lak bílá | buk jádrový lak antracit | buk jádrový lak šedá | buk jádrový lak černá

© JMP, s.r.o. – STUDIO ZDRAVÉHO SPANÍ®